正样
2025.10.13
B03

修订	说明

外部公开

版权所有:侵权必究

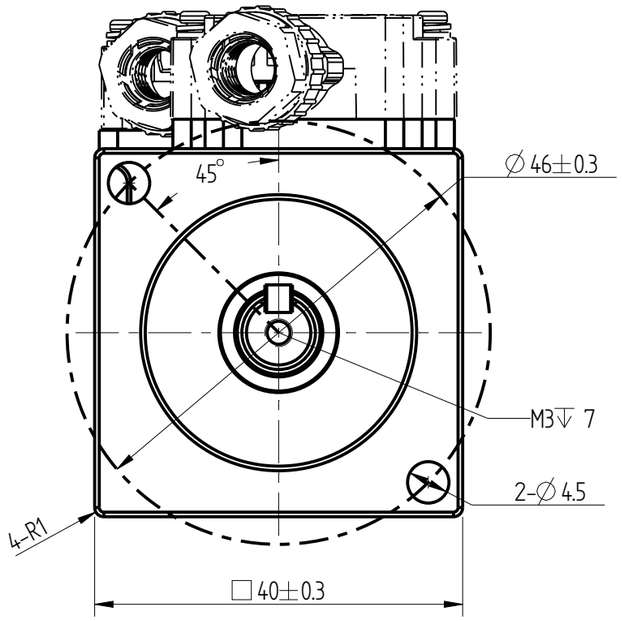

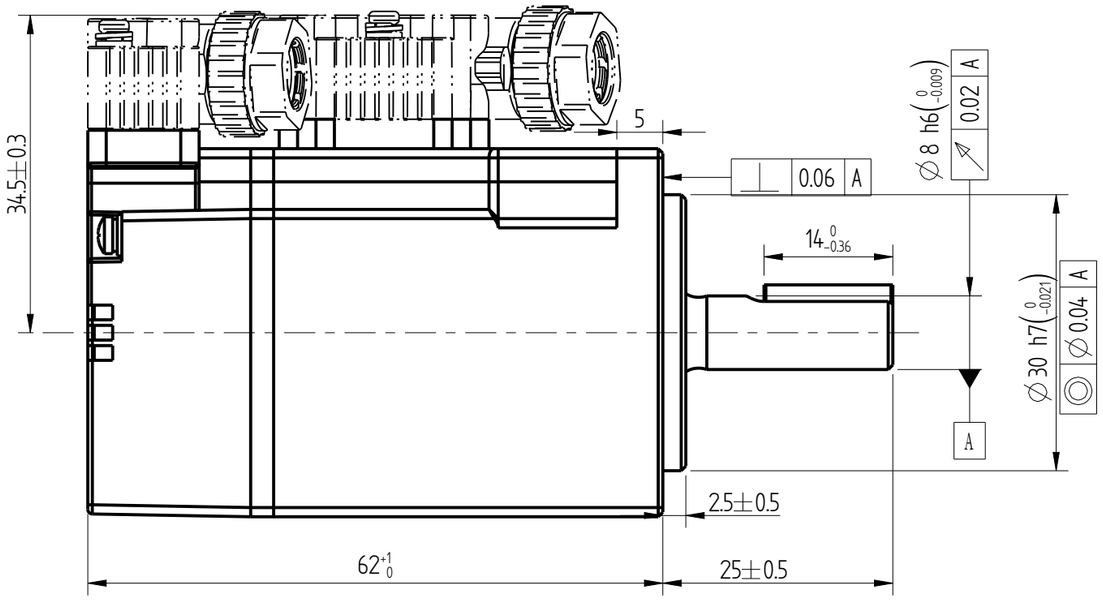

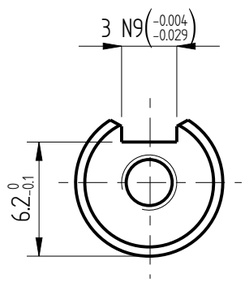

轴端尺寸图

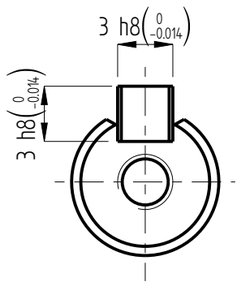

轴端带键尺寸图

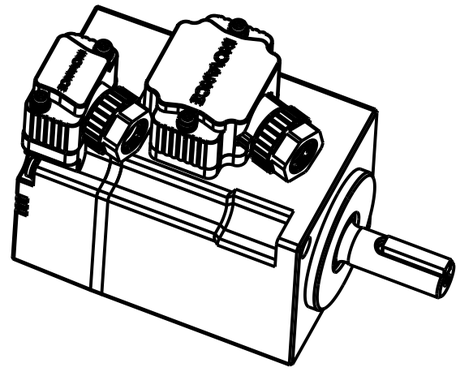

参数表	
额定功率kW	0.1
额定电压V	220
额定电流A	1.27
瞬时最大电流A	4.78
额定转矩Nm	0.32
瞬时最大转矩Nm	1.12
额定转速rpm	3000
最大转速rpm	6000
转子惯量kg.cm^2	0.072± 10%
编码器位数	18位
电机绝缘等级	F(155)
电机防护等级	IP67
抱闸静态扭矩Nm	/
制动器电源V	/
抱闸背隙°	/
工作制	S1
径向允许负荷N	≤78
轴向允许负荷N	≤54

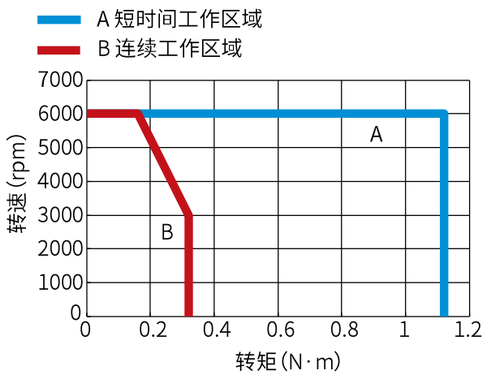

B03	替换	/	20250904	外形图			01116628-WX
版 本	更改方式	更改人	日期				
设 计	/			/		投影标识	INOVANCE
校 对	/						
工 艺	/						
审 核	/			重量	比例	版本	第 1 页 共 1 页
标准化	/			0.32kg	3:2	B03	产品 MS1H4-10B30CB-T330R
批 准	/						

苏州汇川技术有限公司

A3